Distributeur de chlore pour piscine

PRÉSENTÉ PAR L'ÉQUIPE FB2

James – Gianmarco – Daniella - Éloïse - Dine

Ordre du jour

- Résumé des composantes clés des livrables
- Plan de projet initial
- Rétroaction de la cliente
- Prototypes développés
- Plan du développement des prochains prototypes
- Plan de la rencontre 3 avec la cliente

C'est quoi le projet?

Pour qui? : La cliente qui a eu une opération au genou

Objectif : Faciliter la distribution de chlore

Pourquoi? : Pour qu'elle puisse profiter de sa piscine sans les difficultés d'entretien causées par sa mobilité réduite

Budget : 100$

Source: https://cincinnatipoolandpatio.com/pools/

Résumé des composantes clé des livrables

Liste de besoins énoncés par la cliente

- Facilite la distribution de chlore dans la piscine
- Propagation précise de chlore
- Contrôle régulier de niveau de chlore
- Produit avec facilité d'utilisation
- Longue durée de fonctionnement sans remplissage

Composantes clé des livrables (suite)

Spécification cible	Unité	Valeur marginale	Valeur idéale
Coût total	$CAD	< 100	< 80
Capacité du reservoir	L	> 10	> 20
Vitesse de pompe	L/h	> 2.5	> 20
Consommation d'énergie	kW	< 0.5	< 0.3
Étendue de temp. d'operation	ºC	5 < T < 40	0 < T < 50
Taille des tuyaux	cm	> 5	> 4

Concept Dine

Concept Éloïse

Concept James

Composantes clé des livrables (suite)

Matrice décisionnelle	Pointage (sur 10)	Classement
Concept Dine	5.8	3
Concept Éloïse	7.2	1
Concept James	6.7	2

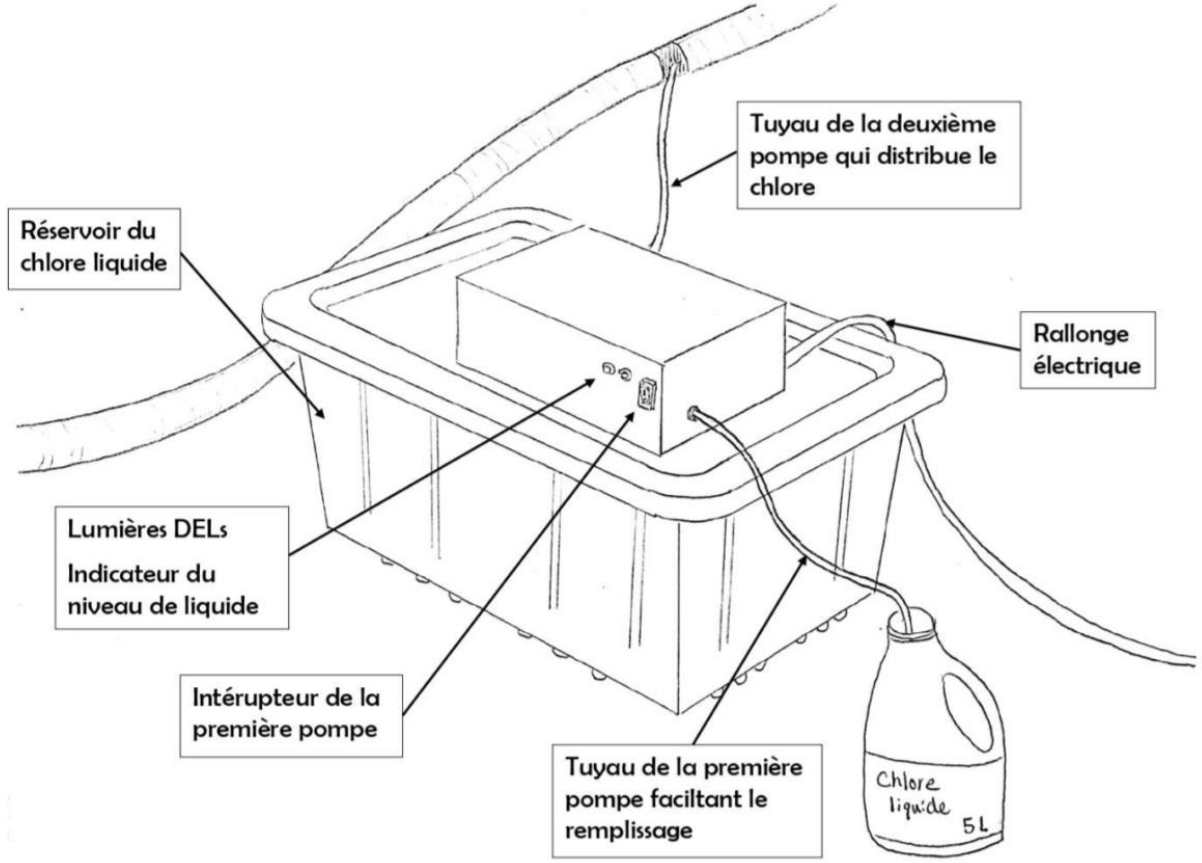

Plan de projet initial

- Tâches séparées également entre tous les membres de l'équipe
- Tâches complétées à temps et remise des livrables avant l'échéance
- Bonne dynamique d'équipe

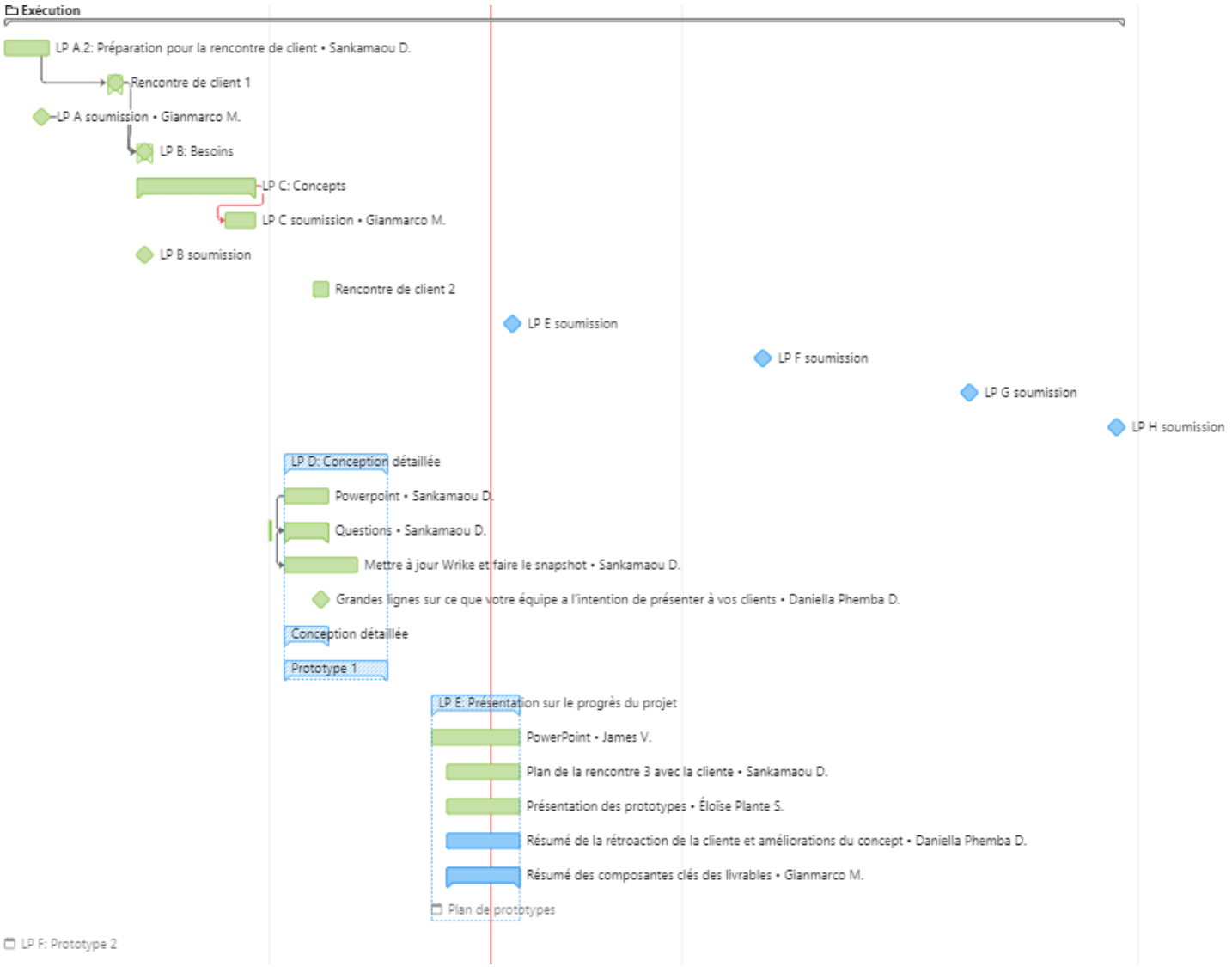

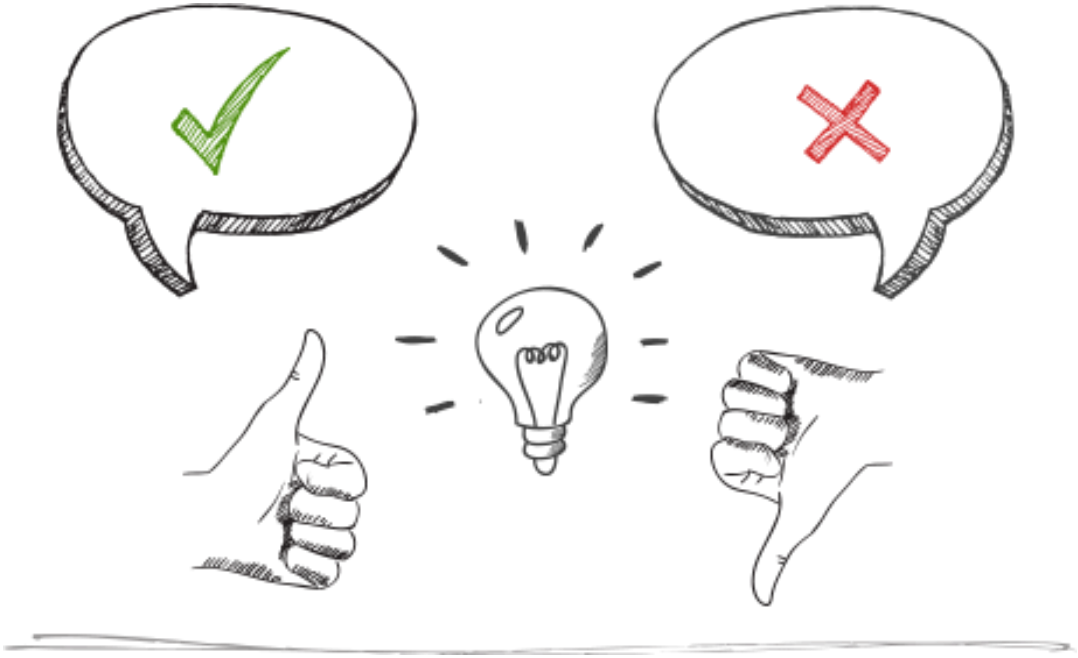

Rétroaction de la cliente

- La configuration des connexions des tuyaux avec le système de piscine existant
- La possible dégradation du chlore dépendant de la température
- La question sur la résistance du produit a différentes températures
- La possibilité de transporter le système à l' intérieur avant l'hiver
- Le fonctionnement du système en cas de panne d'électricité

Prototypes développés

Prototype du contrôleur du système

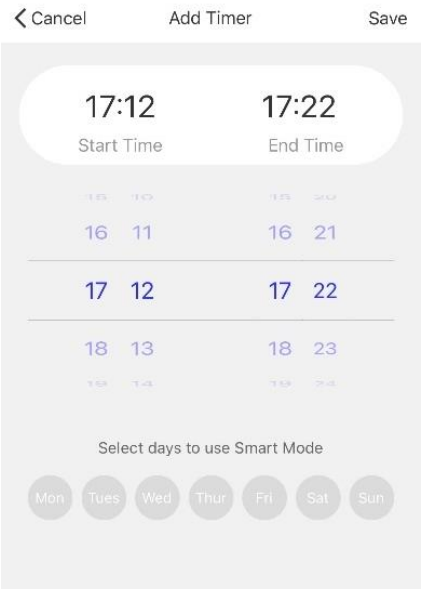

La lumière remplace une pompe à chlore

Prototype du boîtier pour l'électronique

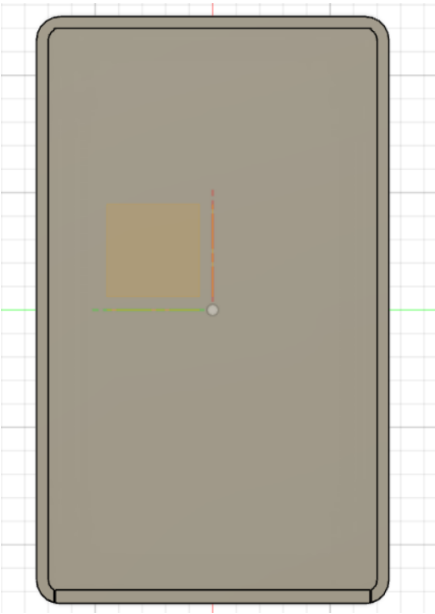

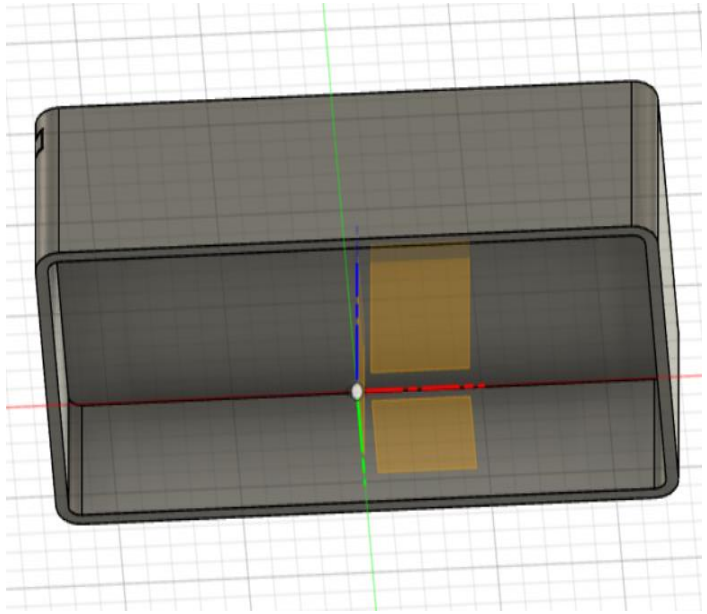

Plan du développement des prototypes

Prototype 2

- Ciblé de chaque sous-système :
  - Boîtier
  - Circuit électrique
  - Connexion/distribution
  - Réservoir

Prototype 3

- Prototype complet final

Plan de rencontre client 3

- Présenter la smart plug contrôlé par l'application Smart Life.
- Le boîtier contenant l'électronique du système.
- Une esquisse du système électronique.
- Nous serons ensuite disposés à écouter sa rétroaction et ces recommandations.

Conclusion